N° rev.	DATA	DESCRIZIONE MODIFICA	RESPONSABILE	N° ODM

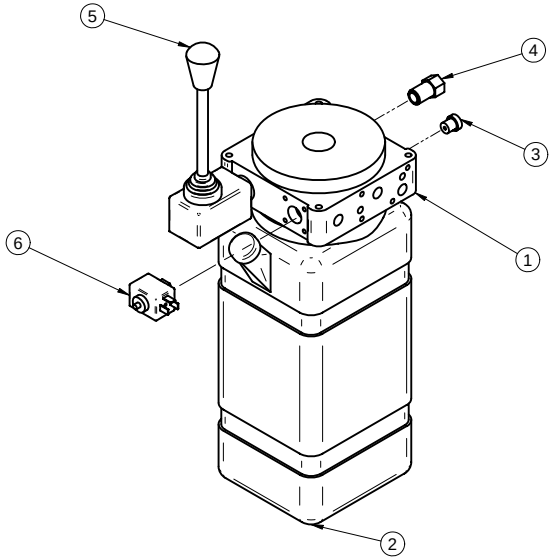

Esploso Minicentralina cod.40-0507

Pos.	Codice	Titolo	Q.tà
1		Unità di potenza TP3	1
2		Serbatoio plastica 4 L	1
3		Valvola di non ritorno	1
4	40-0606	Valvola di massima	1
5		Pompa a mano	1
6		Valvola di discesa	1

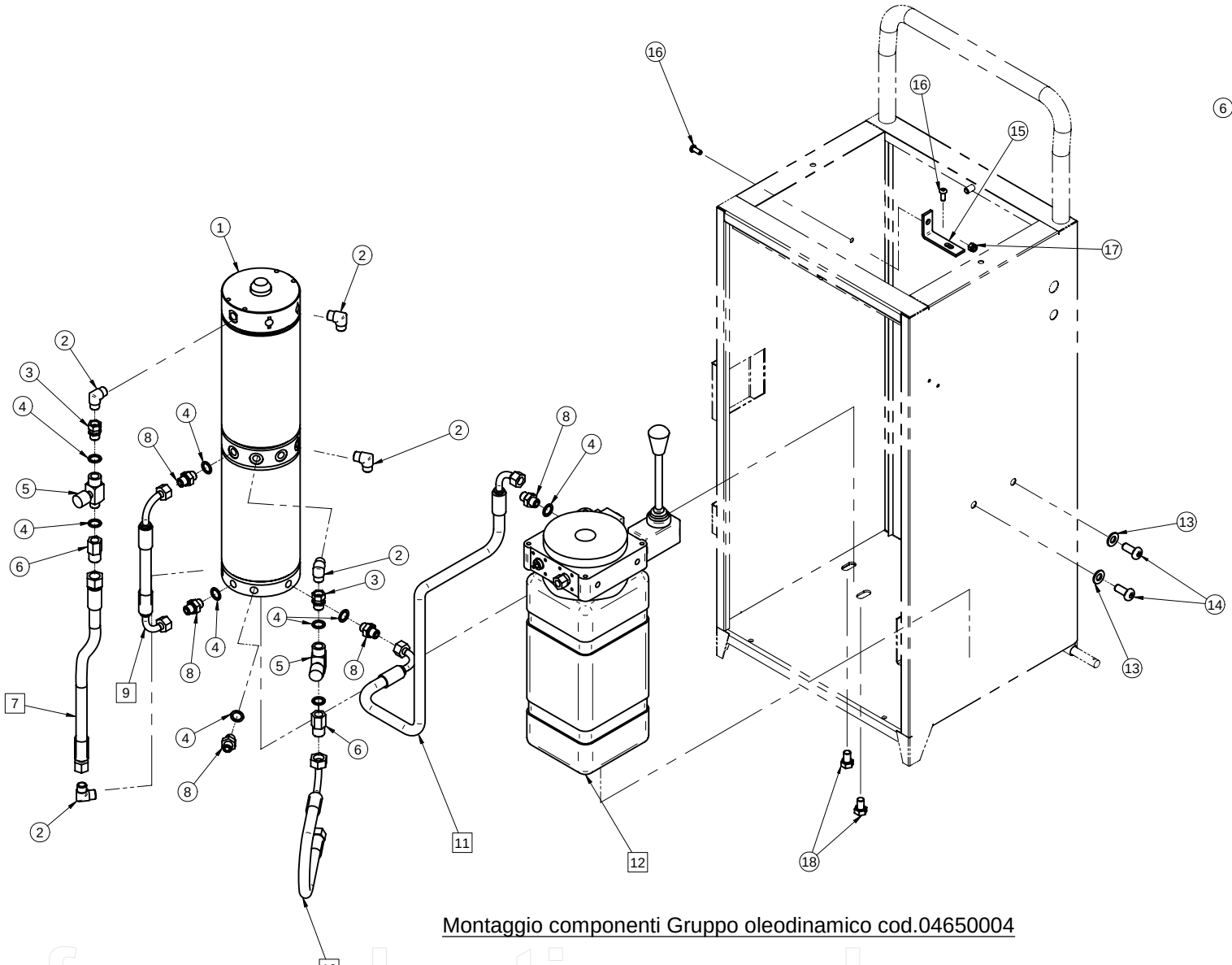

Montaggio componenti Gruppo oleodinamico cod.04650004

Pos.	Codice	Titolo	Materiale	Q.tà
1	40-0427	Divisore di flusso		1
2	40-0595	Raccordo ad L M1/4 M1/4 conico		5
3	40-0484	Niples snodato MF 1/4" girevole		2
4	40-0019	Rondella rame 1/4" 13.5x19x1.5		9
5	40-0038	Rubinetto SM 1/4"		2
6	40-0488	Niples F 1/4" M3/8"		2
7	00-40381	Tubo 2K 1/4" L=320 FG 3/8" FG 1/4"		1
8	40-0148	Niples MM 1/4		5
9	00-40380	Tubo 2K 1/4" L=175 FG 90° 1/4" FG 90° 1/4"		1
10	00-40314	Tubo 2K 1/4" L=250 FG 90° 3/8" FG 1/4"		1
11	00-40316	Tubo 2K 1/4" L=440 FG 90° 1/4" FG 90° 1/4"		1
12	40-0507	Minicentralina		1
13	30-0103	Rosetta piana M10 UNI-6592	Acciaio per molle	2
14		Vite TBEI M10x25 UNI-ISO 7380	Acciaio Cl. 8.8	2
15	10-1267	Staffa fissaggio Div.Flusso	S355JR UNI-EN 10025 (FE510)	1
16	30-0145	Vite TBEI(Button) M6x15 ZG	Acciaio Cl. 8.8	2
17	30-0015	Dado Autofrenante M6 UNI 7473	Acciaio cl. 8.8	1
18	30-0415	Vite TE M10x15 UNI-EN 24017	Acciaio Cl. 8.8	2

RACCORDI NON QUOTATI | SMUSSI NON QUOTATI | PEZZI PER PONTE

Per le quote senza indicazione di tolleranza fare riferimento alla normativa UNI-EN-22768-1 classe di precisione MEDIA
Lineari: UNI-EN 22768-1 classe m — Geometriche:UNI-EN 22768-2 classe k
Saldature: ISO 13920 classe A — Accoppiamenti:H13 Foro - h13 albero

MATERIALE / MATERIAL

TITOLO / TITLE: Gruppo oleodinamica centralina

MODELLO / MODEL: Rotus PSG 2.5 (XLP - SC)

	NOME / NAME	DATA / DATE
DISEGNATO / DRAWN	Texo	10/02/05
CONTROLLATO / CHECKED		

SIZE: A2 — DIS NO / DWG NO: 04650004 — REV

TEXO OLEODINAMICA
ss 602 km 51.300 Ctd Buccieri
65016 Villanova di Cepagatti (PE)
Tel 085.9771090 / fax 085.9774122
email: info@texoliftk.com

File: 04650004 Gruppo oleodinamica centralina.dft

SCALA / SCALE — PESO / WEIGHT: 0.000 kg — FOGLIO / SHEET 1 DI / OF 3

Il presente documento è proprietà della Texo Srl e non può essere riprodotto né portato a conoscenza di terzi senza l'autorizzazione scritta
This document is a property of Texo Srl and it cannot be reproduced or send to others without written authorization

NB: IL DISEGNO E' CAMBIATO DOPO IL 1° SETT. 2005

for evaluation only